МЦП302

Модуль центрального процессора

СДЕЛАНО В РОССИИ

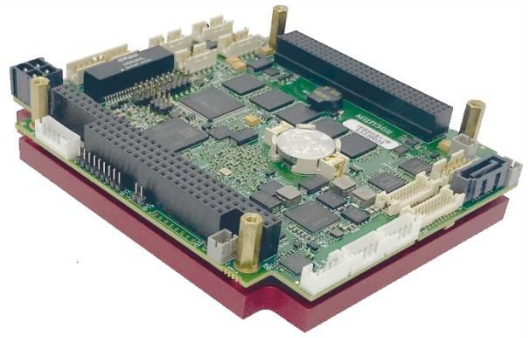

МЦП302 — модуль центрального процессора формата PC/104-Plus на базе процессоров Intel Atom. Конструкция позволяет применять модуль в компактных устройствах без принудительного охлаждения

ТЕХНИЧЕСКИЕ ХАРАКТЕРИСТИКИ

Процессор Intel Atom E3845, 1.91 ГГц, 4 ядра;
Оперативная память:
- DDR3 SDRAM 1066 МГц до 4 Гб с поддержкой ECC.

Видео:
- 2D/3D - акселератор;
- VGA-выход (разрешение до 2560x1600, 60 Гц);
- 2 порта LVDS (разрешение до 1600x1200, 60 Гц, 18/24 бит).

Контроллер HD Audio:
- линейный стерео вход/выход;
- вход для подключения микрофона.

FLASH BIOS:
- 64 Мбит SPI-Flash;
- возможность модификации в системе.

FLASH-диск:
- 8 Гбайт NAND Flash (МЦП302);
- 32 Гбайт NAND Flash (МЦП302-02);

Разъём для подключения CFast
Два контроллера Ethernet 10/100/1000 Мбит
Порт USB:
- поддержка до 4 устройств USB 1.1, USB 2.0;
- поддержка загрузки с устройств USB.

Последовательные порты:
- COM1, COM2: RS422/485, изоляция 500 В;
- COM3, COM4: RS232, полный.

Универсальный порт дискретного вв/вывода:
- 8 каналов, уровни сигналов +3.3 В (TTL);

PC/104 (ISA):
- проходной разъем.

PCI/104 (PCI):
- 32-разрядная шина PCI, частота шины 33 МГц.

Порт клавиатуры и мыши PS/2
Энергонезависимая память FRAM (SPI) 32 Кб
Часы реального времени:
- работа часов при отключенном питании модуля обеспечивается сменной литиевой батареей.

Оптоизолированный сброс/прерывание
Два сторожевых таймера (WDT)
Питание +5 В:
- на разъемах PC/104 и PC/104-plus;
- на дополнительном разъеме питания.

Потребляемая мощность:
- 8/15Вт в зависимости от исполнения

Рабочий температурный диапазон: от минус 40°С до плюс 85°С.
Устойчивость к вибрации: до 10 g.
Устойчивость к одиночным ударам: до 100 g.
Программная совместимость с ОС:
- FREEDOS (предустановлена на модуле);
- Windows Embedded Standard 7;
- Linux 3.8 (AstraLinux);

BIOS:
- ЗОС «Горизонт»

Размер: 116 x 96 x 29 мм.
Масса: до 0,35 кг.

АТРОНИК
+7 (499) 430-0038
+7 (499) 430-0039
info@atronik.ru
www.atronik.ru

v.0.1 © 2020 АО «НПК «АТРОНИК»

МЦП302

Модуль центрального процессора

СДЕЛАНО В РОССИИ

СТРУКТУРНАЯ СХЕМА

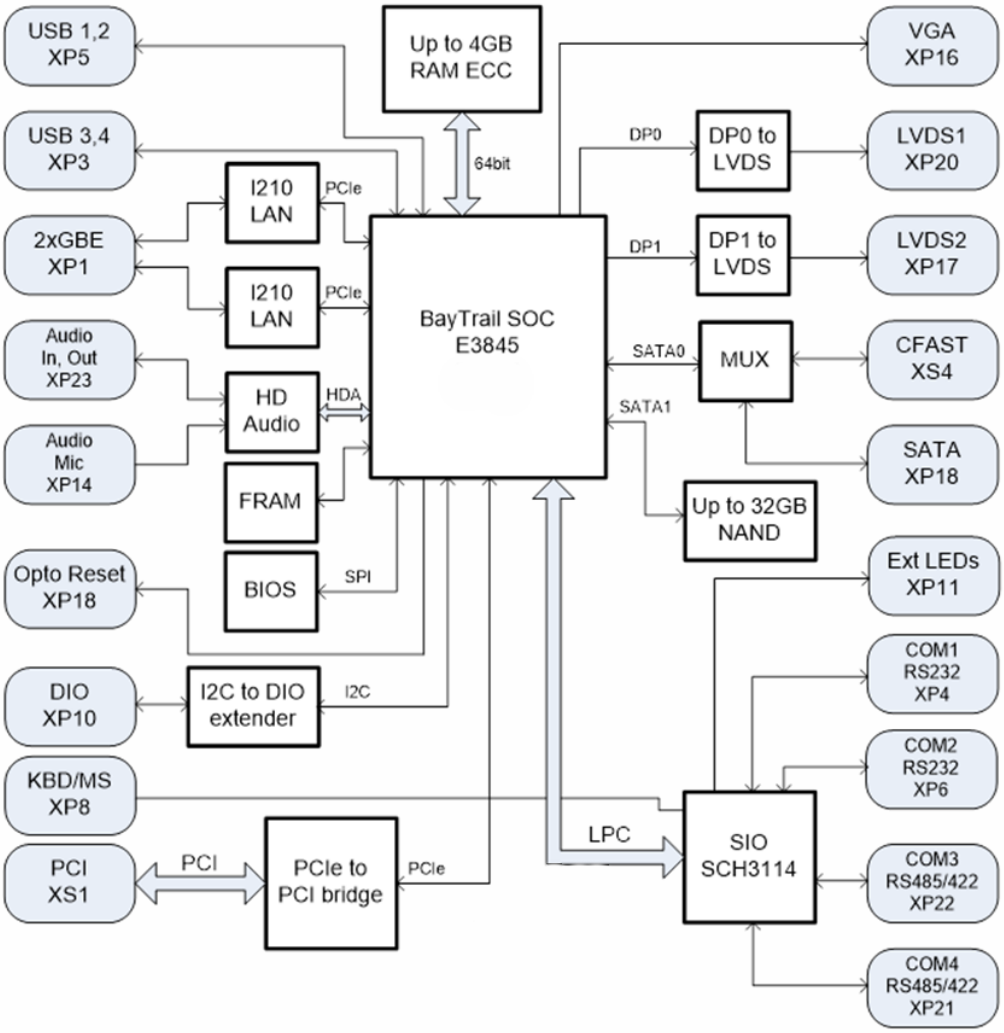

ИНФОРМАЦИЯ ДЛЯ ЗАКАЗА

Модуль центрального процессора МЦП302 РУСВ.467444.008ТУ

Модуль центрального процессора МЦП302-02 РУСВ.467444.008ТУ*

*** отсутствуют интерфейсы ISA, Audio, LVDS.**

АТРОНИК

+7 (499) 430-0038
+7 (499) 430-0039

info@atronik.ru
www.atronik.ru

v.0.1 © 2020 АО «НПК «АТРОНИК»